CK 200 B ErP

- Kanalfläkt med cirkulär anslutning.
- Hög prestanda och driftsäker.
- Kompakt med hög kapacitet och verkingsgrad.
- Låg ljudnivå.
- Går att använda i både 50 och 60 Hz.
- Fläkthjul med bakåtböjda skovlar.
- Ytterrotormotorn har underhållsfria dubbelkapslade kullager.
- Integrerat motorskydd.
- Kopplingsdosa med skyddsklass IP 54.
- För varvtalsreglering kan transformator eller tyristor anslutas.
- Fläkthöljet är tillverkat av galvaniserad stålplåt.
- Fläkten är avsedd för installation i ett kanalsystem.
- En kanalansluten fläkt kan installeras utomhus eller i våtrum.
- Enkel installation i valfri position.

Tillbehör

- VRTE C
- VRDE 1,5
- VRS 1.0
- MB
- MK 200
- BSV 200
- RSK 200
- YG 200
- VK 200
- FLK 200
- FLF 200
- LDC 200

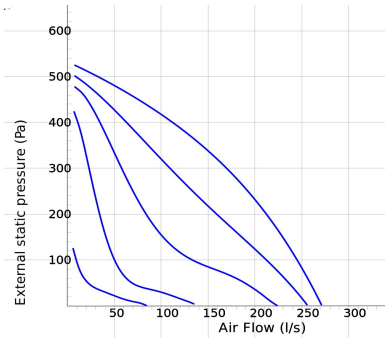

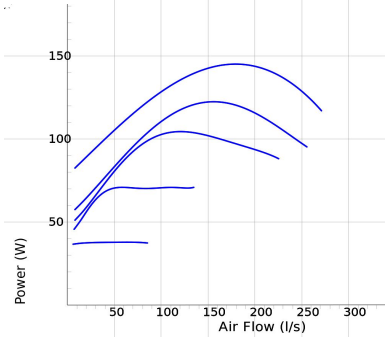

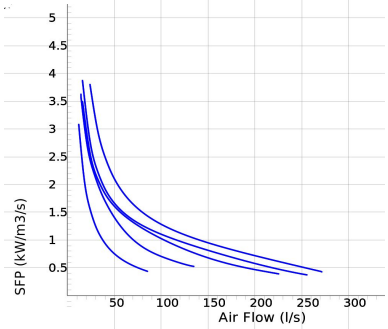

Voltage steps

1	2	3	4	5
80V	110V	135V	165V	230V

TEKNISKA DATA	7000057 CK 200 B aut tp ErP	7000016 CK 200 B man tp ErP
Spänning	230 V	230 V
Fas	1 ~	1 ~
Frekvens	50 Hz	50 Hz
Alternativ frekvens	60 Hz	60 Hz
Effekt	145 W	145 W
Ström	0.63 A	0.63 A
Ström vid varvtalsreg.	0.78 A	0.78 A
Varvtal	2750 r.p.m.	2750 r.p.m.
Max temperatur på transporterad luft	80 °C	80 °C
Max temperatur på transporterad luft vid spänningsreglering	65 °C	65 °C
Ljudtrycksnivå, 3 m	45 dB(A)	45 dB(A)
Vikt	4.7 kg	4.7 kg
Skyddsklass	44 IP	44 IP
Isolationsklass, motor	F	F
Kondensator	5 µF	5 µF
Kanalanslutning	200 mm	200 mm
Max flöde	271 l/s	271 l/s
Max tryck	530 Pa	530 Pa
Spänning, intervall	220-240 V	220-240 V

LJUD	Flöde (l/s)	L_{wA} tot dB (A)	63Hz	125Hz	250Hz	500Hz	1KHz	2KHz	4KHz	8KHz
5. Omgivning Lw dB(A) 230V	192	52	27	34	41	46	48	44	44	35
5. Utlopp Lw dB(A) 230V	192	75	58	60	69	69	67	66	64	59
5. Inlopp Lw dB(A) 230V	192	74	55	62	67	69	66	63	62	57
4. Inlopp Lw dB(A) 165V	164	70	51	59	64	64	62	59	58	49
3. Inlopp Lw dB(A) 135V	123	61	45	53	56	56	52	51	45	35
2. Inlopp Lw dB(A) 110V	58	51	37	47	45	45	42	34	25	18
1. Inlopp Lw dB(A) 80V	40	47	39	45	38	36	30	18	12	13
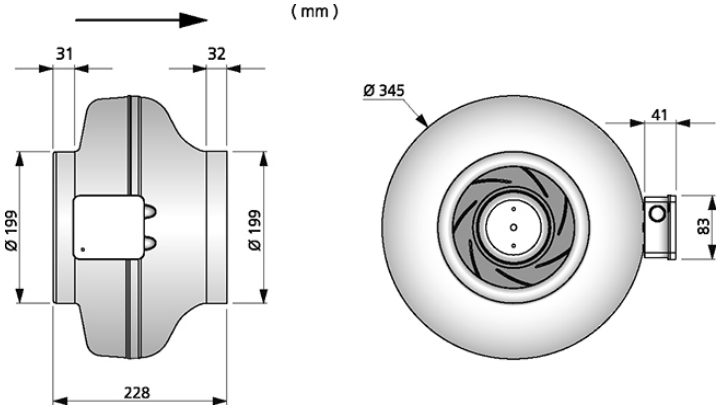
MÅTTSKISS